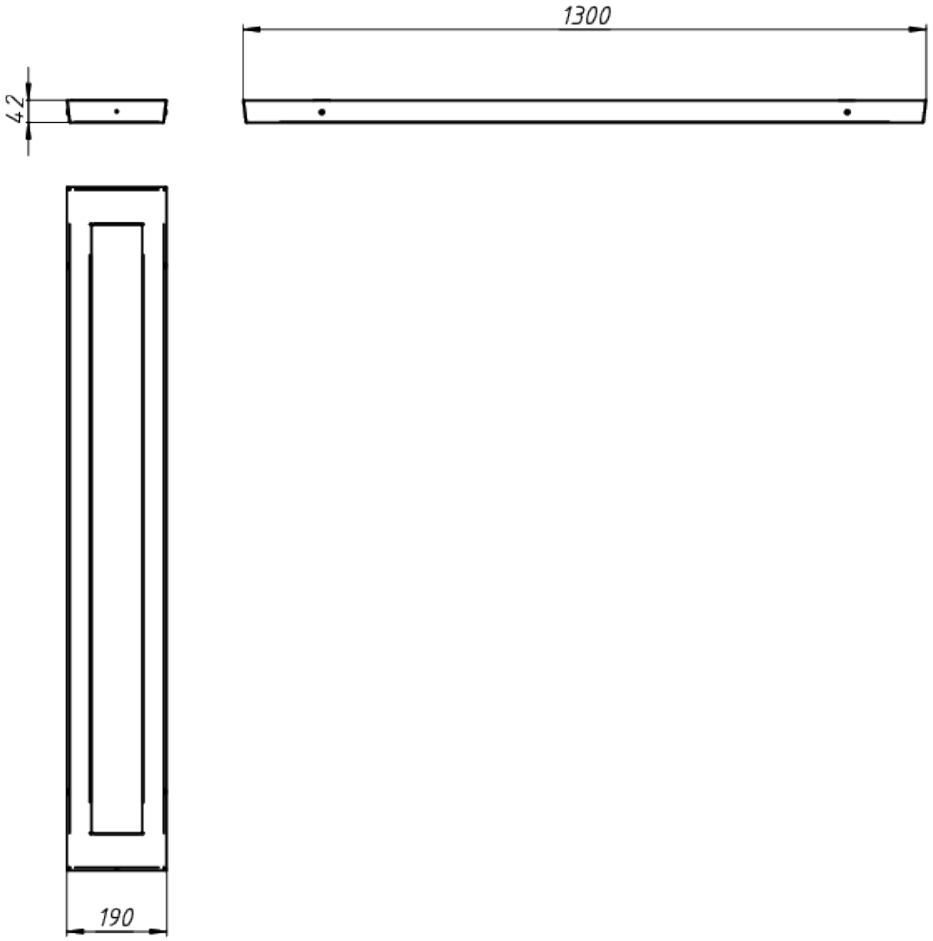

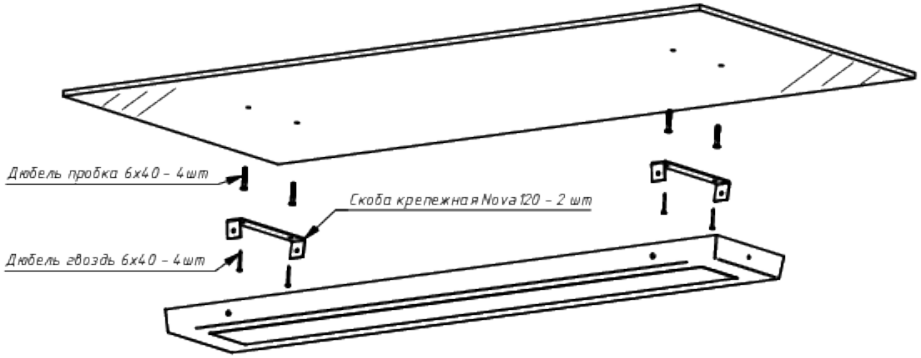

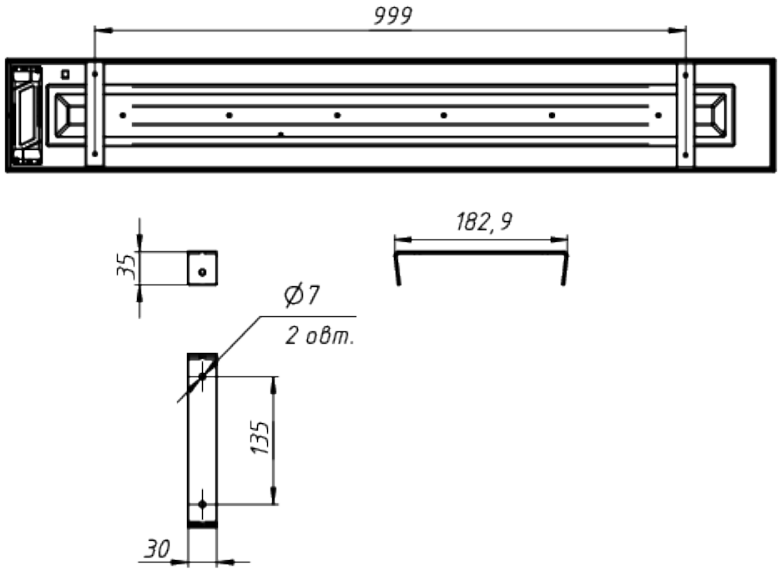

A

ЛАДЗАВОД СВЕТОТЕХНИКИ

*Документ сгенерирован автоматически. Дата генерации: 08-10-2024

Изм.	Лист	№ докум.	Подп.	Дата	NL NOVA120-N-O	Лист 1